ELEVATION VUE EXTERIEURE

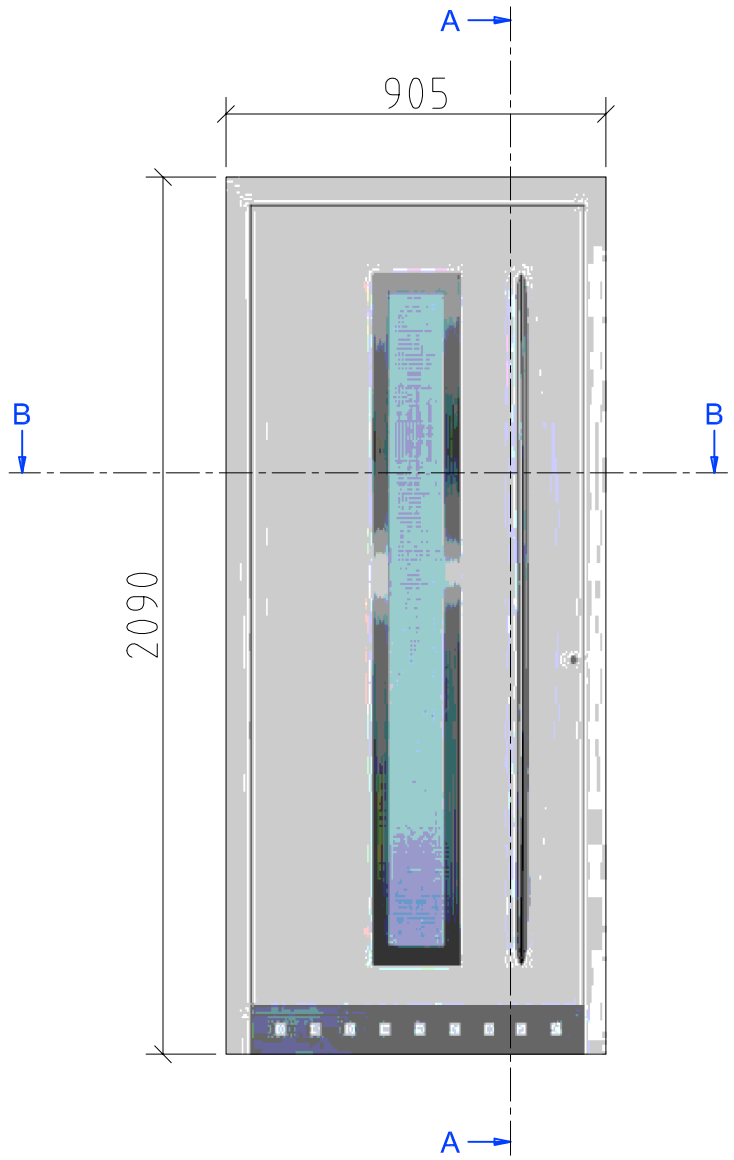

Spécifications / points de contrôles

- Construction en profilé aluminium isolant 80mm
  type TopComfort motif 62A
- Traitement face extérieure Hörmann RAL 9016
- Traitement face intérieure Hörmann Ral 9016

- Serrure standard H5 PZ avec découpe pour cylindre 17mm
- Cylindre PZ à bouton + 5 clés
- rosette de sécurité extérieur
- poignée intérieure avec rosette blanche
- Poignée extérieure selon dessin
- gâche électrique sans câblage pos. jour/nuit
- poignée extérieure selon dessin

Délai de pose :

COUPE A-A

éch 1/4

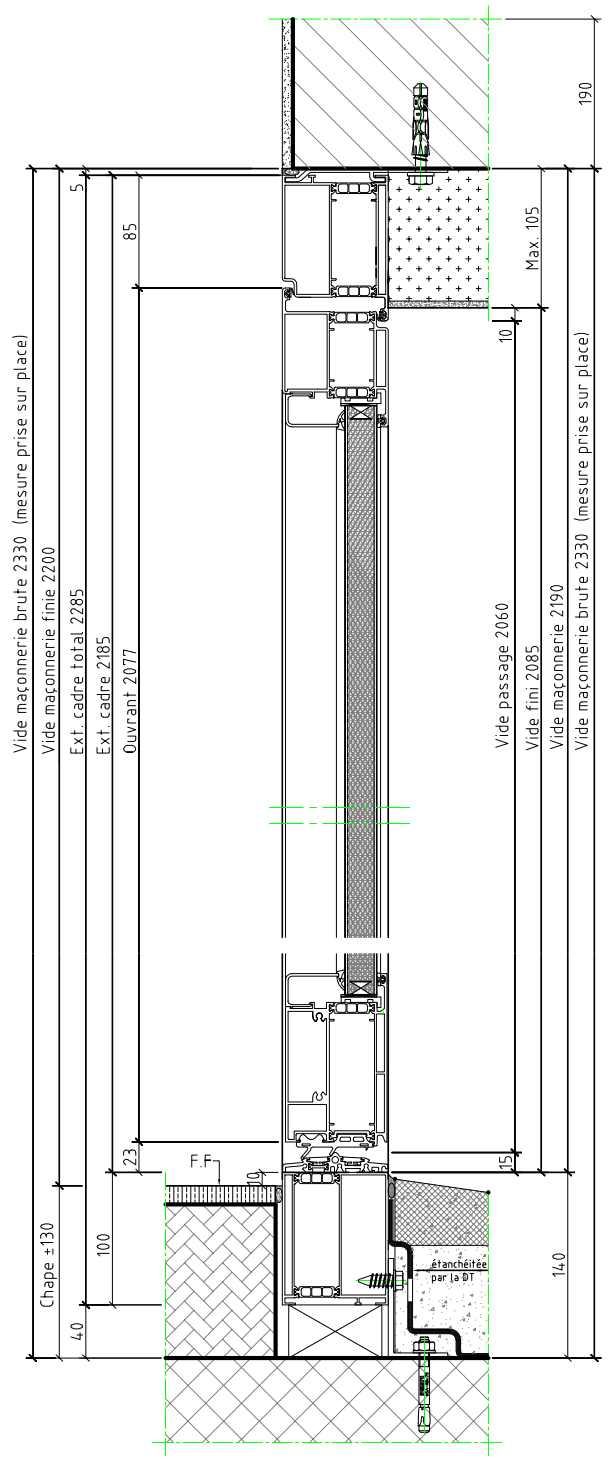

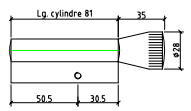

Cylindre à bouton Zeiss

COUPE B-B

éch 1/4

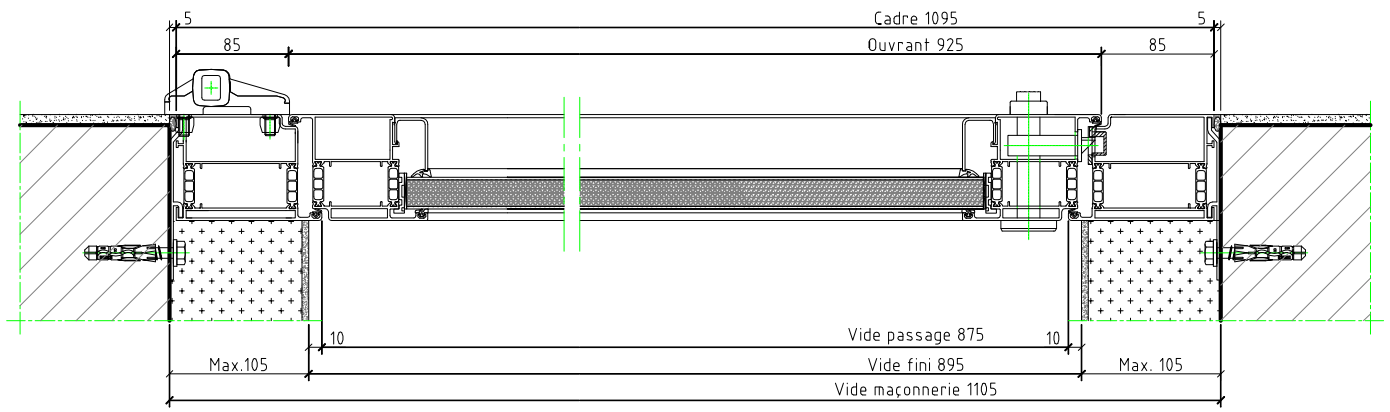

System Management Qualité

Matériel cmdé le : ____ Visa : ____	Plan de contrôle
Donné à l'atelier le : ____ Serrurier : ____	Plan pour information
Construit et contrôlé le : ____ Visa : ____	Plan pour approbation
Remplissage posé et contrôlé le : ____ Visa : ____	Plan d'atelier
Posé et contrôlé le : ____ Visa : ____	

PORTES BRODARD SA
1634 LA ROCHE
TEL. 026 413 93 00
FAX 026 413 93 01 www.portes-brodard.ch

CLIENT

Ce plan est la propriété de Portes Brodard SA tous droits de reproduction réservé

ARCHITECTE

OBJET 1 porte d'entrée

motif 62A

Echelle			
1/2	Dessiné	28.05.08	E.B.
1/4	Contrôlé	29.05.08	E.B.
	Modifié	02.06.08	E.B.
	Contrôlé	02.06.08	E.B.

PLAN N° 0.08.085